Ansichten und Schnitte Fachwerkknoten 9
Hauptansicht geschnitten in Mitte Fachwerkbinder
M 1:5

Übersicht Knotendetails
M 1:200

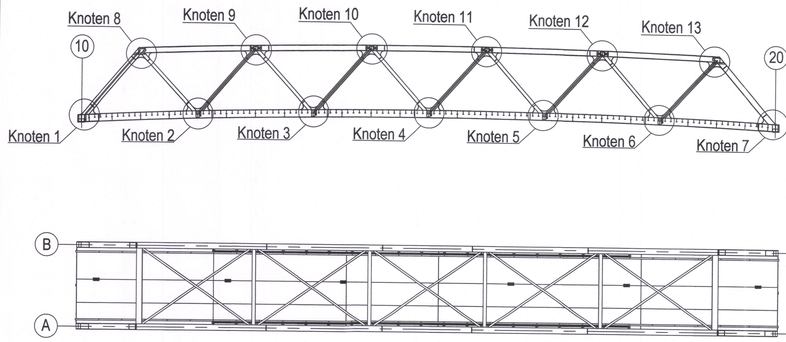

Dargestellt sind die Knotenpunkte aus Fachwerkbinder Achse A
Die Knotenpunkte in Achse B sind spiegelbildlich auszuführen

Schnitt D - D

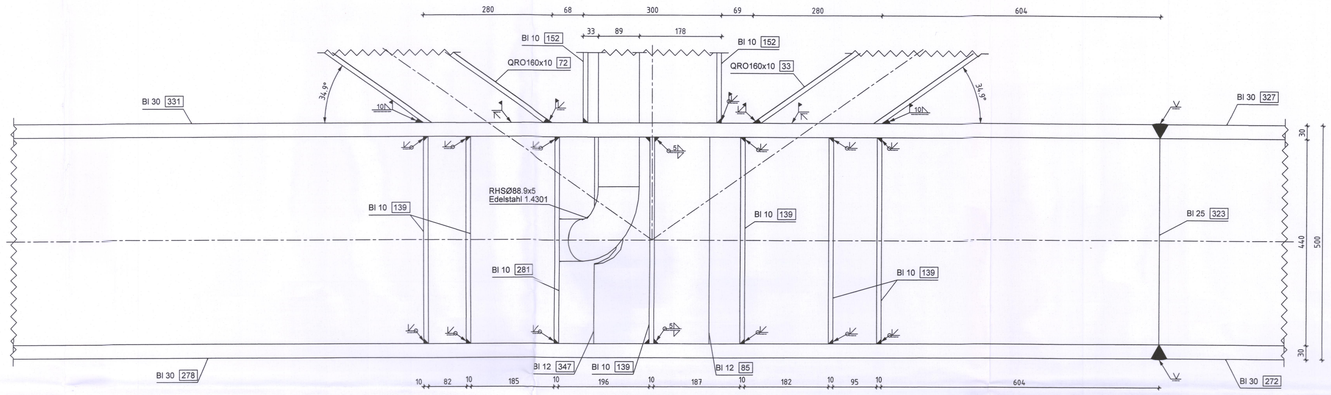

Schnitt K - K

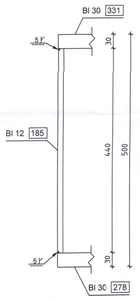

Schnitt L - L

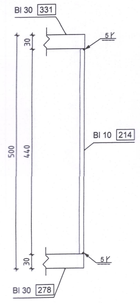

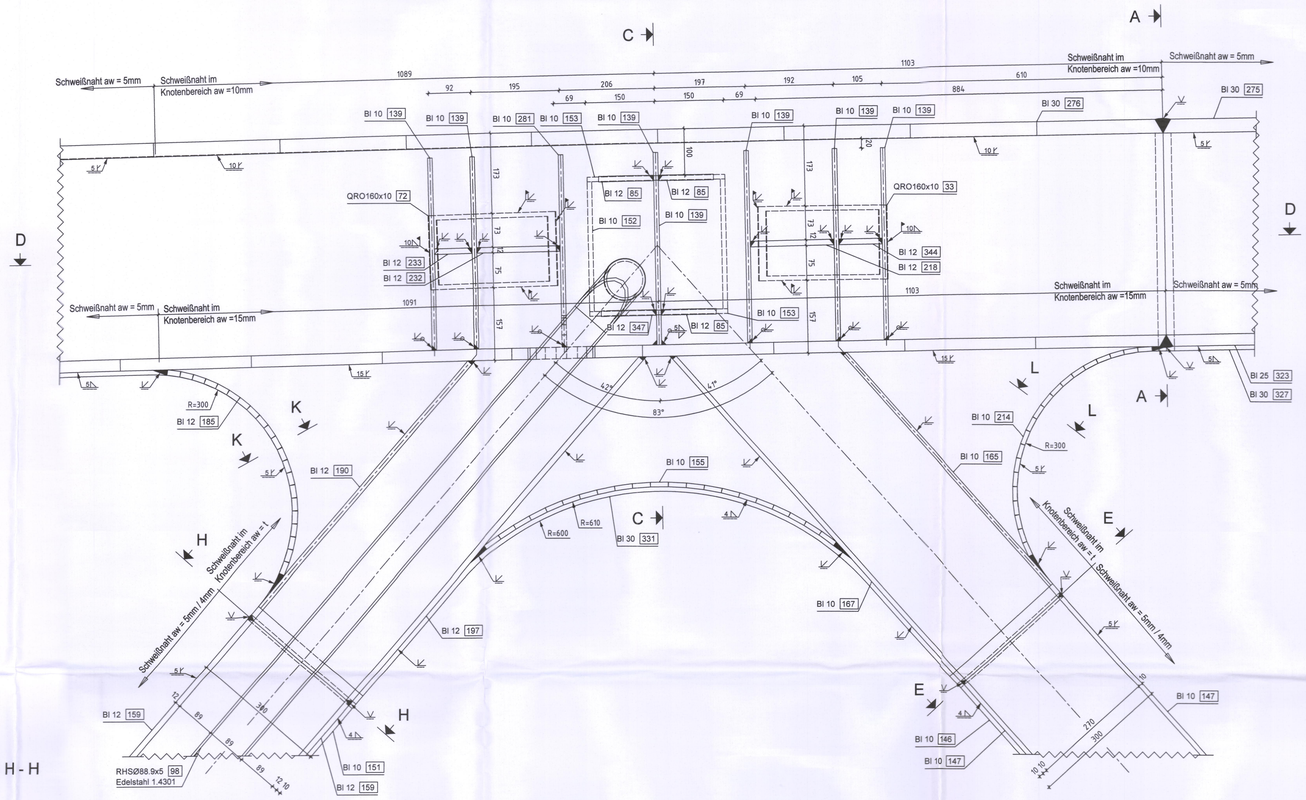

Schnitt A - A

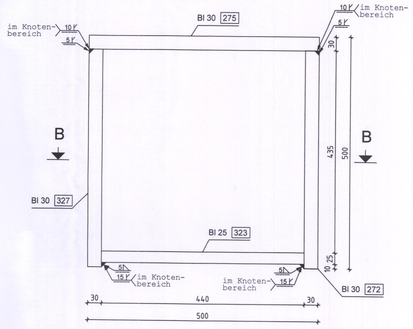

Schnitt B - B

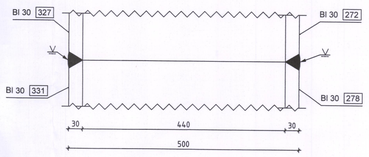

Schnitt I - I

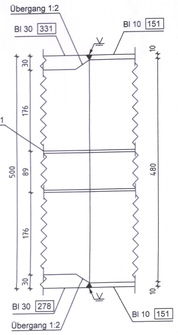

Schnitt H - H

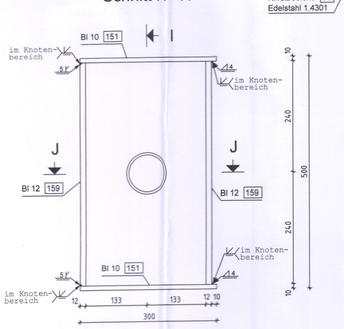

Schnitt J - J

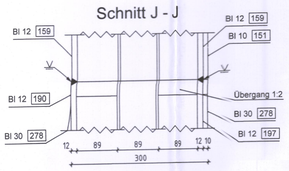

Schnitt C - C

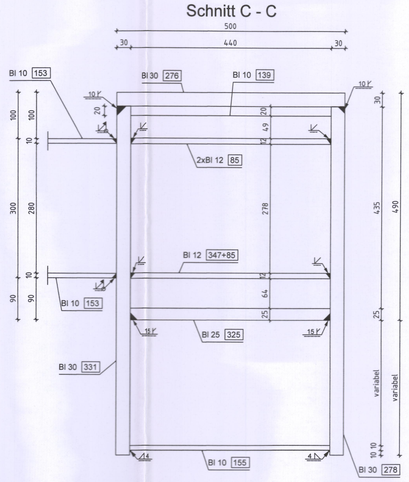

Schnitt E - E

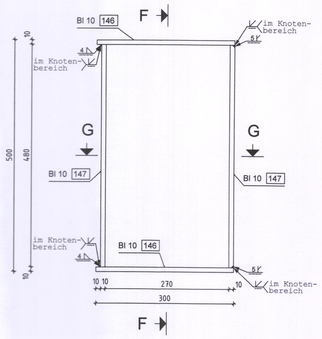

Schnitt F - F

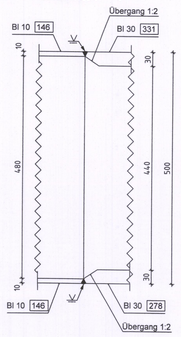

Schnitt G - G

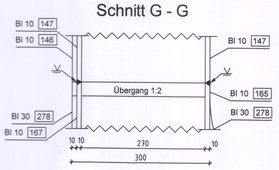

Zusammenbau und Schweißfolge Knotenpunkt

- Fachwerk-Obergurt als U-Profil zusammensetzen
  Pos.325 (Untergurtblech), 278 und 331(Stegbleche) (Siehe Schnitt C-C)
- Mittleres Knotenblech Pos. 139 in Fachwerk-Obergurt einsetzen und verschweißen
- Horizontalsteifen Pos.85 an mittleres Knotenblech Pos.139 ansetzen und verschweißen
- Aussteifungsbleche rechts und links vom mittleren Aussteifungsblech Pos. 139 in Fachwerk-Obergurt einsetzen und verschweißen (Pos.139 und 281)
- Weitere Aussteifungsbleche Pos. 139 in Fachwerk-Obergurt einsetzen und verschweißen (von der Mitte nach Außen arbeiten)
- Horizontalsteifen im Bereich der Dachdiagonalen Pos.232, 233, 218 und 344 einsetzen und verschweißen
- Obergurt Fachwerkbinder als Hohlprofil zusammensetzen Pos.276 (Obergurtblech)
- Obergurtblech der Fachwerkdiagonale (Pos.190 und 165) einsetzen und verschweißen
- Untergurtblech der Diagonale (Pos.197 und 167) einsetzen und verschweißen
- Gebogene Radienbleche Pos. 185, 214 und 155 einsetzen und verschweißen

Ausführungsklasse: DIN EN 1090-2 EXC 3

Baustoffe:

Bauteil	Werkstoff / Korrosionsschutz
Brückenüberbau	S355J2+N DIN EN 10025
Geländer	S235JR DIN EN 10025; 1.4571
Kopfbolzen	S235J2+N+C450 DIN EN ISO 13918 SD

Werkstoffzeugnisse:

Bauteil	Werkstoffzeugnis
Bleche Überbau:	Abnahmeprüfzeugnis 3.2 nach DIN EN 10204 DBS 918002 ist zu beachten
Profilstahl Geländer:	Abnahmeprüfzeugnis 2.2 nach DIN EN 10204
Verbindungsmittel:	HV-Schrauben – Abnahmeprüfzeugnis 3.1 Kopfbolzen – Abnahmeprüfzeugnis 2.2 nach DIN EN 10204
Schweißzusätze:	DB Zulassung

Toleranzen:

Kriterium	Toleranzklasse
Längen / Winkelmaße:	DIN EN ISO 13920 Klasse C
Geradheit,Ebenheit,Parallelität:	DIN EN ISO 13920 Klasse G
Schweißverzüngungen	DIN EN ISO 5817 Bewertungsgruppe B

Schweißdaten:

Verfahren:	MAG-Prozeß 135; UP-Proßes 121; E-Hand 111; Hubzündungs-Bolzenschweißen 783
Nahtausführung:	laut Darstellung, ansonsten umlaufende Kehlnaht a=4mm

Schweißnahtprüfungen:

Sichtprüfung	alle Nähte zu 100% nach DIN EN ISO 17637
zerstörungsfreie Prüfung	1) DIN EN 1090-2 Tabelle 24 bzw. ZTV-Ing. Teil 4 Tabelle 4.13

Übersichtsskizze

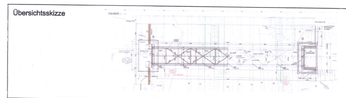

die Übereinstimmung der Zeichnung mit der Ausführung bestätigt:
für den Auftragnehmer: ..... Ort, Datum, Unterschrift
für die Stadt Dülmen: ..... Ort, Datum, Unterschrift

Datum geprüft / genehmigt
Datum geprüft / genehmigt
Datum geprüft / genehmigt

Genehmigungsvermerk Eisenbahn-Bundesamt
3. AUSFERTIGUNG
Klöker + Partner
12. Okt. 2020
beantw. ..... erl. .....

In bautechnischer Hinsicht geprüft
Prüf-Nr.: 73 des Prüfverzeichnisses zum ...
am 22.10.2020
Dr.-Ing. Titus Klöker
Prüfingenieur für Bauwesen Fachrichtung Massivbau
KUP Klöker + Partner beratende Ingenieure mbB
Kaiserstraße, Amtsstraße 3, 51102 Köln, Tel.: 0221/993629-0, Fax: 639030

Freigabe zur bautechnischen Prüfung durch den BVB
Ort, Datum, Unterschrift
Prüfingenieur EBA

Freigabe der Ausführungsunterlagen mit Regelungen durch den BVB
Freigabe-Nr.: 00173b5 2020
Dü, 04.11.20
Ort, Datum, Unterschrift (BVB)
Genehmigung zur Bauausführung durch die Stadt Dü
Ort, Datum, Unterschrift

Index	Änderungen bzw. Ergänzungen:
a	Prüfeintragungen übernommen

Ausführungsplanung

Bauherr / Auftraggeber:
Stadt Dülmen
Projektleitung "BHf. Dülmen"
Heinrich-Laggeweg-Straße 13
48249 Dülmen
STADT DÜLMEN
Datum Unterschrift Herr Scholz

Stadt Dülmen
Fachplanungsamt / Tiefbauabteilung
Heinrich-Laggeweg-Straße 13
48249 Dülmen
STADT DÜLMEN
Datum Unterschrift

Planverfasser:
Planung ROHLFING GmbH
D-48291 Telgte, Niederbecker Str. 15
Telefon (02504) 8883-0, Telefax (02504) 8883-29
www.rohlfing-planung.de
Datum: 09.10.2020 Unterschrift:

Projektsteuerung im Auftrag der Stadt
Kuhfeld Schlüberg Partnerschaft mbB
Beratende Ingenieure und Stadtplaner
Friedenstraße 34
47053 Duisburg
ZPP-KSP.de
Kuhfeld Schlüberg Partnerschaft mbB
Beratende Ingenieure und Stadtplaner
Friedenstraße 34, 47053 Duisburg
Tel. 0203 / 28 33 0 - Fax 0203 / 28 33 29
info@zpp-ksp.de - www.zpp-ksp.de
Datum Unterschrift

	Datum
Planzeichen Nr.:	
Projekt-Nr.:	
gez.:	28.08.2020
bearb.:	28.08.2020
gepr.:	28.08.2020

Höhensystem:
Koordinatensystem:
Ursprungsplan:
Blattgröße:
Maßstab:

Vorhaben:
Bahnhof Dülmen
klimagerecht und mobil unterwegs

Planart:
Stahlbau - Brückenüberbau

Plannummer:
80016_EP07_I_HB_DET_AP_011_a

Planinhalt:
Fuß- / und Radwegbrücke Bahnhof Dülmen
Knotenpunkt 9 - Schnitte und Details